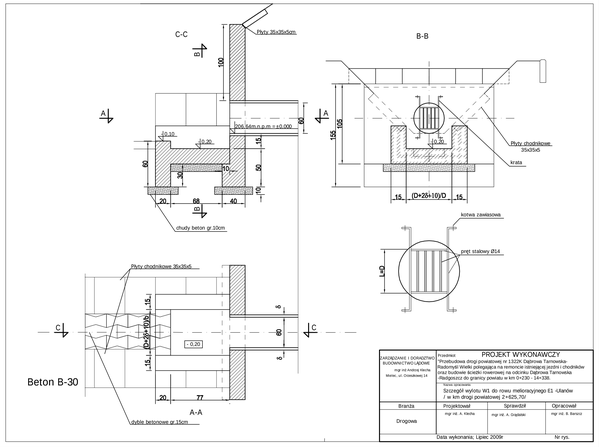

ZARZĄDZANIE I DORADZTWO BUDOWNICTWO LĄDOWE mgr inż Andrzej Klecha Mielec, ul. Dowiatowa 14	Przedmiot: PROJEKT WYKONAWCZY "Przebudowa dróg powiatowej nr 1322K Dąbrowa Tarnowska- Radomyśl Wielki polegająca na remoncie istniejącej jezdni i chodników oraz budowie ścieżki rowerowej na odcinku Dąbrowa Tarnowska -Radgoszcz do granicy powiatu w km 0+230 - 14+338. Nazwa rysunku: Szczegół wylotu W1 do rowu melioracyjnego E1 ,Ulańów / w km drogi powiatowej 2+425,70/	
Branża	Projektował	Sprawdził	Opracował
Drogowa	mgr inż. A. Klecha	mgr inż. A. Grądziel	mgr inż. B. Banicki
Data wykonania; Lipiec 2009r			Nr rys.

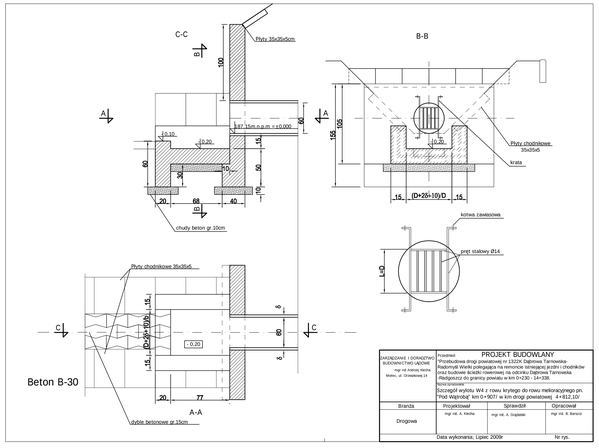

ZARZĄDZANIE I DORADZTWO BUDOWNICTWO LĄDOWE mgr inż Andrzej Klecha Mielec, ul. Dowiatowa 14	Przedmiot: PROJEKT BUDOWLANY "Przebudowa dróg powiatowej nr 1322K Dąbrowa Tarnowska- Radomyśl Wielki polegająca na remoncie istniejącej jezdni i chodników oraz budowie ścieżki rowerowej na odcinku Dąbrowa Tarnowska -Radgoszcz do granicy powiatu w km 0+230 - 14+338. Nazwa rysunku: Szczegół wylotu W4 z rowu krytego do rowu melioracyjnego pn. "Pod Wężnicą" km 0+907/ w km drogi powiatowej: 4+812,10/	
Branża	Projektował	Sprawdził	Opracował
Drogowa	mgr inż. A. Klecha	mgr inż. A. Grądziel	mgr inż. B. Banicki
Data wykonania; Lipiec 2009r			Nr rys.

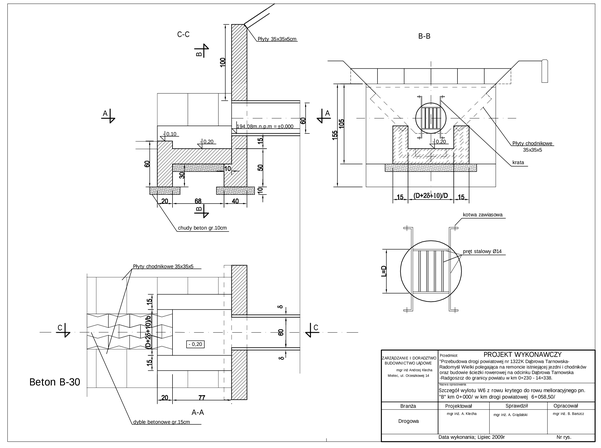

ZARZĄDZANIE I DORADZTWO BUDOWNICTWO LĄDOWE mgr inż Andrzej Klecha Mielec, ul. Dowiatowa 14	Przedmiot: PROJEKT WYKONAWCZY "Przebudowa dróg powiatowej nr 1322K Dąbrowa Tarnowska- Radomyśl Wielki polegająca na remoncie istniejącej jezdni i chodników oraz budowie ścieżki rowerowej na odcinku Dąbrowa Tarnowska -Radgoszcz do granicy powiatu w km 0+230 - 14+338. Nazwa rysunku: Szczegół wylotu W6 z rowu krytego do rowu melioracyjnego pn. "B" km 0+000/ w km drogi powiatowej: 6+058,50/	
Branża	Projektował	Sprawdził	Opracował
Drogowa	mgr inż. A. Klecha	mgr inż. A. Grądziel	mgr inż. B. Banicki
Data wykonania; Lipiec 2009r			Nr rys.

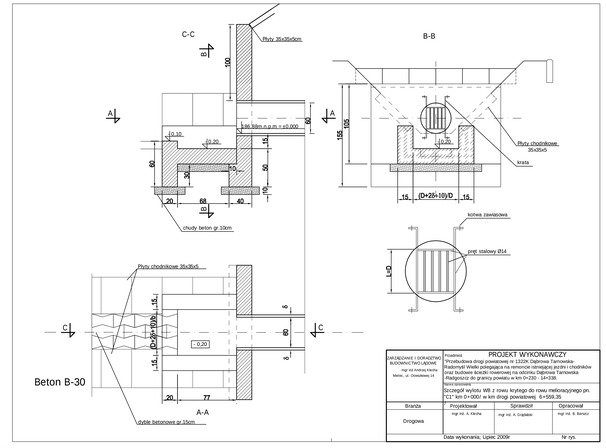

ZARZĄDZANIE I DORADZTWO BUDOWNICTWO LĄDOWE mgr inż Andrzej Klecha Mielec, ul. Dowiatowa 14	Przedmiot: PROJEKT WYKONAWCZY "Przebudowa dróg powiatowej nr 1322K Dąbrowa Tarnowska- Radomyśl Wielki polegająca na remoncie istniejącej jezdni i chodników oraz budowie ścieżki rowerowej na odcinku Dąbrowa Tarnowska -Radgoszcz do granicy powiatu w km 0+230 - 14+338. Nazwa rysunku: Szczegół wylotu W8 z rowu krytego do rowu melioracyjnego pn. "C1" km 0+000/ w km drogi powiatowej: 6+559,35	
Branża	Projektował	Sprawdził	Opracował
Drogowa	mgr inż. A. Klecha	mgr inż. A. Grądziel	mgr inż. B. Banicki
Data wykonania; Lipiec 2009r			Nr rys.

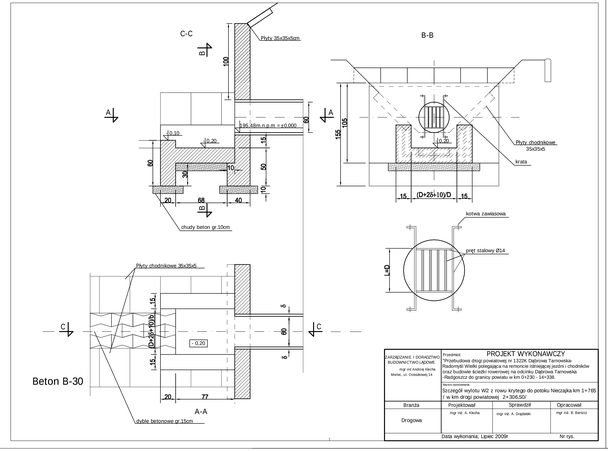

ZARZĄDZANIE I DORADZTWO BUDOWNICTWO LĄDOWE mgr inż Andrzej Klecha Mielec, ul. Dowiatowa 14	Przedmiot: PROJEKT WYKONAWCZY "Przebudowa dróg powiatowej nr 1322K Dąbrowa Tarnowska- Radomyśl Wielki polegająca na remoncie istniejącej jezdni i chodników oraz budowie ścieżki rowerowej na odcinku Dąbrowa Tarnowska -Radgoszcz do granicy powiatu w km 0+230 - 14+338. Nazwa rysunku: Szczegół wylotu W2 z rowu krytego do potoku Nieczająka km 1+795 / w km drogi powiatowej: 2+306,50/	
Branża	Projektował	Sprawdził	Opracował
Drogowa	mgr inż. A. Klecha	mgr inż. A. Grądziel	mgr inż. B. Banicki
Data wykonania; Lipiec 2009r			Nr rys.

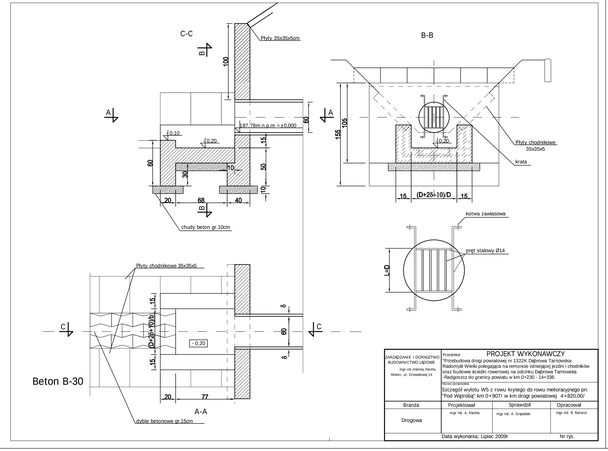

ZARZĄDZANIE I DORADZTWO BUDOWNICTWO LĄDOWE mgr inż Andrzej Klecha Mielec, ul. Dowiatowa 14	Przedmiot: PROJEKT WYKONAWCZY "Przebudowa dróg powiatowej nr 1322K Dąbrowa Tarnowska- Radomyśl Wielki polegająca na remoncie istniejącej jezdni i chodników oraz budowie ścieżki rowerowej na odcinku Dąbrowa Tarnowska -Radgoszcz do granicy powiatu w km 0+230 - 14+338. Nazwa rysunku: Szczegół wylotu W5 z rowu krytego do rowu melioracyjnego pn. "Pod Wężnicą" km 0+907/ w km drogi powiatowej: 4+820,00/	
Branża	Projektował	Sprawdził	Opracował
Drogowa	mgr inż. A. Klecha	mgr inż. A. Grądziel	mgr inż. B. Banicki
Data wykonania; Lipiec 2009r			Nr rys.

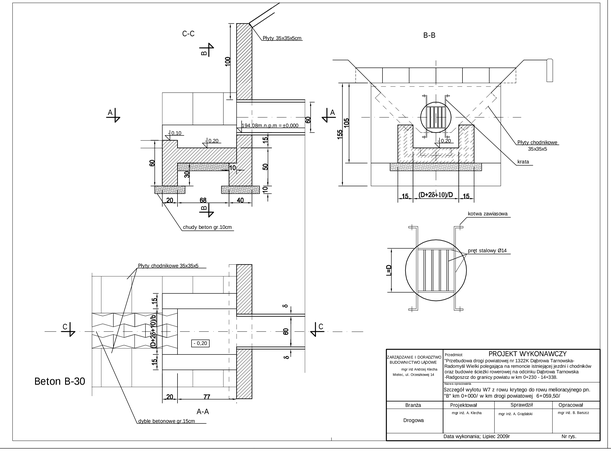

ZARZĄDZANIE I DORADZTWO BUDOWNICTWO LĄDOWE mgr inż Andrzej Klecha Mielec, ul. Dowiatowa 14	Przedmiot: PROJEKT WYKONAWCZY "Przebudowa dróg powiatowej nr 1322K Dąbrowa Tarnowska- Radomyśl Wielki polegająca na remoncie istniejącej jezdni i chodników oraz budowie ścieżki rowerowej na odcinku Dąbrowa Tarnowska -Radgoszcz do granicy powiatu w km 0+230 - 14+338. Nazwa rysunku: Szczegół wylotu W7 z rowu krytego do rowu melioracyjnego pn. "B" km 0+000/ w km drogi powiatowej: 6+059,50/	
Branża	Projektował	Sprawdził	Opracował
Drogowa	mgr inż. A. Klecha	mgr inż. A. Grądziel	mgr inż. B. Banicki
Data wykonania; Lipiec 2009r			Nr rys.

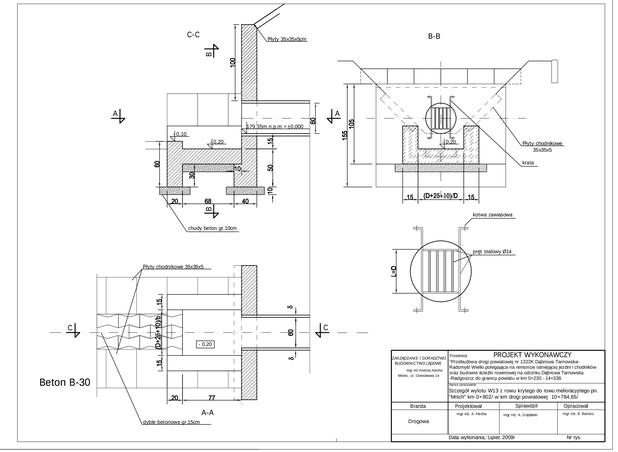

ZARZĄDZANIE I DORADZTWO BUDOWNICTWO LĄDOWE mgr inż Andrzej Klecha Mielec, ul. Dowiatowa 14	Przedmiot: PROJEKT WYKONAWCZY "Przebudowa dróg powiatowej nr 1322K Dąbrowa Tarnowska- Radomyśl Wielki polegająca na remoncie istniejącej jezdni i chodników oraz budowie ścieżki rowerowej na odcinku Dąbrowa Tarnowska -Radgoszcz do granicy powiatu w km 0+230 - 14+338. Nazwa rysunku: Szczegół wylotu W13 z rowu krytego do rowu melioracyjnego pn. "Mesch" km 0+802/ w km drogi powiatowej: 10+794,65/	
Branża	Projektował	Sprawdził	Opracował
Drogowa	mgr inż. A. Klecha	mgr inż. A. Grądziel	mgr inż. B. Banicki
Data wykonania; Lipiec 2009r			Nr rys.